UNIPUMP Многоступенчатый горизонтальный насос CM 4-6

Многоступенчатые горизонтальные насосы · Артикул 38612 · Серия CM

1. Обзор

Насосы центробежные горизонтальные многоступенчатые серии CM представляют собой устройства с горизонтальным типом установки и многоступенчатой проточной частью, предназначенные для перекачивания чистой воды и других неагрессивных к материалам насоса жидкостей, сходных по свойствам с водой, и не содержащих твердых и волокнистых включений в различных инженерных системах и промышленных установках. Насосы способны обеспечивать высокий напор за счет последовательного расположения рабочих колес (ступеней) на одном валу. Конструкция насоса позволяет осуществлять подключение к трубопроводам с использованием резьбового осевого всасывающего патрубка и радиального напорного патрубка. Электродвигатель — трехфазный, асинхронный, двухполюсный, закрытого типа, с воздушным охлаждением и медной обмоткой статора.

Основные данные

Диаметр входного патрубка	G1¼"
Диаметр выходного патрубка	G1"
Максимальная мощность, кВт	1,3
Максимальный напор, м	57
Максимальная производительность, м3/ч	6
Номинальный напор, м	49
Номинальная подача, м3/ч	4
Максимальное давление в системе, бар	10
Максимальная температура перекачиваемой жидкости, °C	-20...+105
Гарантия, мес	24

2. Гидравлические характеристики

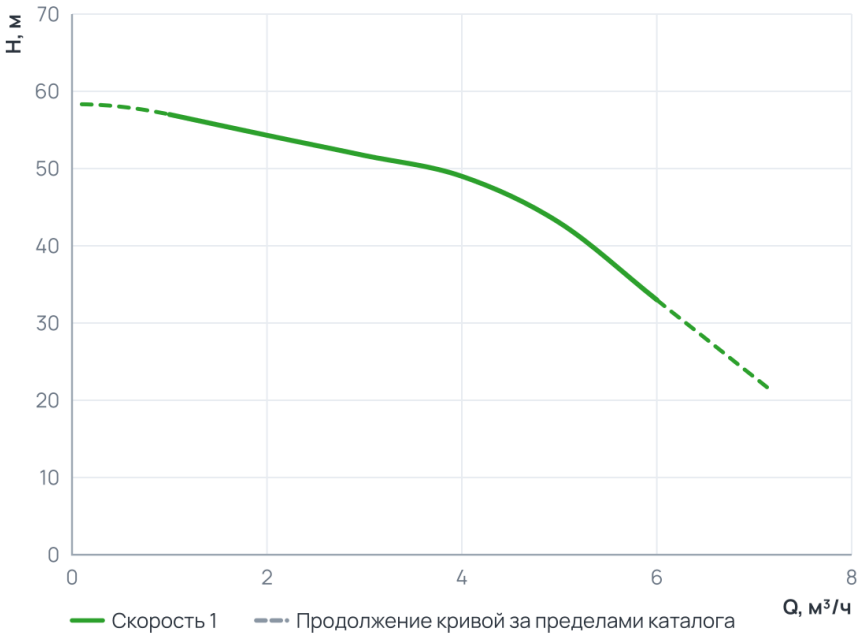

Рабочий диапазон

Подача Q	1 ... 6 м³/ч
Напор H	33 ... 57 м

Пунктир на диаграмме — продолжение кривой за пределами каталога производителя.

3. Технические данные

Общие сведения

Серия	CM	Гарантия, мес	24
Объем упаковки, м3	0,030912	Страна производства	Китай
Макс. содержание примесей, г/м3	100	Максимальное количество пусков в час	20

Гидравлические данные

Номинальный напор, м	49	Максимальный напор, м	57
Номинальная подача, м3/ч	4	Номинальная подача, л/мин	67
Максимальное давление в системе, бар	10	Максимальная производительность, м3/ч	6
Максимальная производительность, л/мин	100		

Перекачиваемая среда

Температура окружающей среды, °C	+40	Максимальный размер твердых включений, мм	1
Максимальная температура перекачиваемой жидкости, °C	-20...+105		

Материалы

Материал корпуса	Нержавеющая сталь	Корпус электродвигателя	Алюминий
Материал обмотки статора	Медь	Материал рабочего колеса	Нержавеющая сталь

Монтаж и присоединение

Вес, кг	16	Длина, мм	431
Высота, мм	232	Ширина, мм	158
Тип установки	Горизонтальный	Длина электрокабеля, м	1,5
Диаметр входного патрубка	G1¼"	Диаметр выходного патрубка	G1"
Присоединительный размер вход / выход, дюйм	1¼" × 1"		

Электродвигатель

Класс изоляции	F	Степень защиты	IP55
Номинальный ток, А	4,78/2,76	Параметры электросети	3~230/400; 50Гц
Частота вращения, об/мин	2850	Максимальная мощность, Вт	1300
Максимальная мощность, кВт	1,3		

4. Габаритные размеры

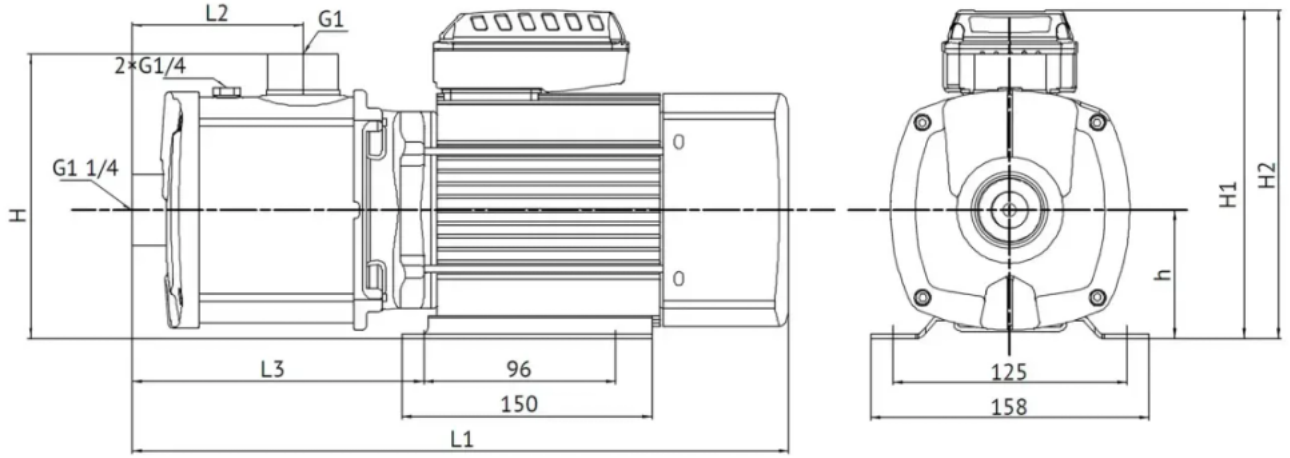

Модель	Габаритные размеры, мм							Масса, кг
	L1	L2	L3	h	H	H2	H1	
CM 4-6	431	125	215	90	179	232	220	15,6

5. Данные для заказа

Наименование	Многоступенчатый горизонтальный насос CM 4-6
Артикул	38612
Производитель (марка)	UNIPUMP
Серия	CM
Вид оборудования	Многоступенчатые горизонтальные насосы
Вес, кг	16
Гарантия, мес	24
Объем упаковки, м3	0,030912
Страна производства	Китай

6. Документация

Инструкции и паспорта

- Инструкция серия CM

Разрешительные документы

- Декларация о соответствии

3D и CAD-модели

- 3D-модель STEP, серия CM — архив UNIPUMP
- BIM-модель Revit, серия CM — архив UNIPUMP
- Чертежи DWG, серия CM — архив UNIPUMP

Прочее

- Листовка A4

Документы прилагаются к товару — в карточке товара и в архиве документов для тендера.